Моменты затяжки резьбовых соединений

Номинальный диаметр резьбы	Шаг резьбы**, мм	**Гайка** (класс прочности по ГОСТ 1759-70)					**Болт** (класс прочности по ГОСТ 1759-70)				
		4;5;6	5;6	6;8	8;10	10;12	5.8	6.8	8.8	10.9	12.9
8	1,25	1,6	1,8	2,5	3,6	4,0	1,6	1,8	2,5	3,6	4,0
10	1,25	3,2	3,6	5,6	7,0	9,0	3,2	3,6	5,6	7,0	9
12	1,25	5,6	6,2	10,0	12,5	16,0	5,6	6,2	10,0	12,5	16,0
14	1.5	8,0	10,0	16,0	20,0	25,0	8,0	10,0	16,0	20,0	25,0
16	1,5	11,0	14,0	22,0	32,0	36	11,0	14,0	22,0	32,0	36

**При применении резьбовых соединений с крупным шагом момент затяжки назначается по этой же таблице.

ТСУ "T-VAZ-43A" Схема сборки

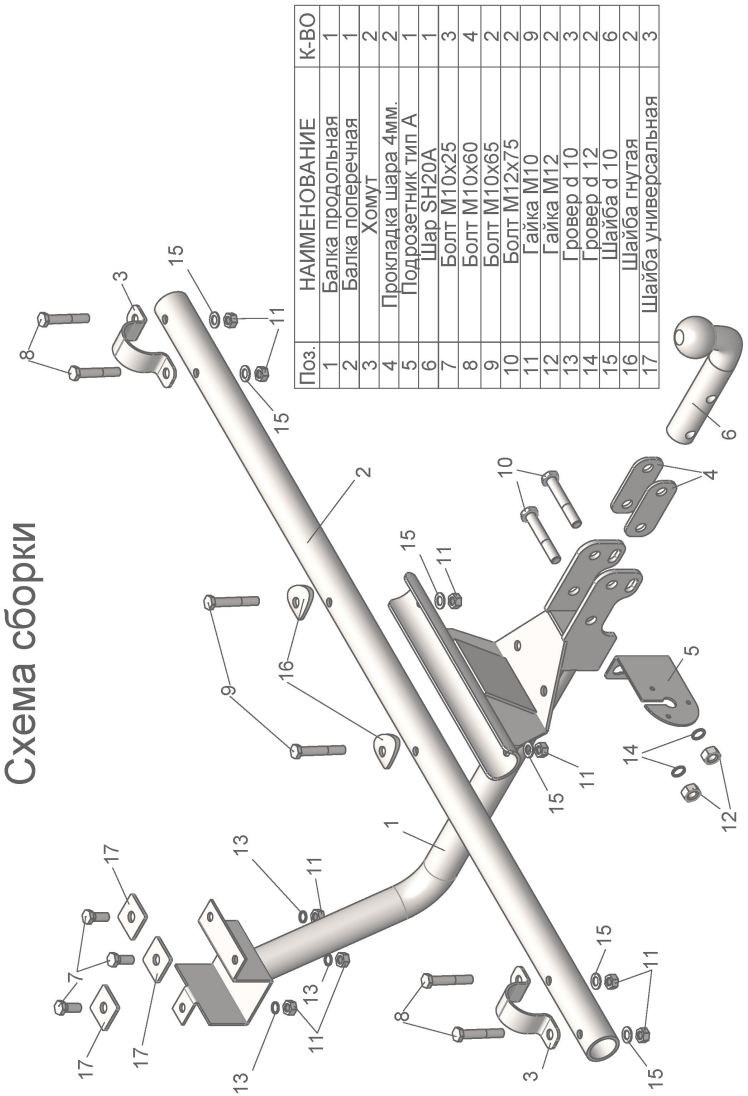

Поз.	НАИМЕНОВАНИЕ	К-ВО
1	Балка продольная	1
2	Балка поперечная	1
3	Хомут	2
4	Прокладка шара 4мм.	2
5	Подрозетник тип А	1
6	Шар SH20A	1
7	Болт М10х25	3
8	Болт М10х60	4
9	Болт М10х65	2
10	Болт М12х75	2
11	Гайка М10	9
12	Гайка М12	2
13	Гровер d 10	3
14	Гровер d 12	2
15	Шайба d 10	6
16	Шайба гнутая	2
17	Шайба универсальная	3

ВАЗ 2121, 21213, 2131, 21214 Urban и их модификации	Артикул	D(кН)	S(кг)	T(кг)	C(кг)
	T-VAZ-43A	**6,7**	**75**	**1600**	**1200**

D = g* TC/T+C *(горизонтальная сила, действующая между тягачом и прицепом)*
S — *статическая вертикальная нагрузка на шар ТСУ*
T — *технически допустимая масса тягача*

C — масса, *передаваемая на грунт осью или осями прицепа с центрально расположенной осью, когда он сцеплен с тягачом и загружен до технически допустимой максимальной массы*

Тягово-сцепное устройство **(T-VAZ-43A) для ВАЗ 2121, 21213, 2131, 21214 Urban** предназначено для сцепки легкового автомобиля с буксируемым прицепом полной массой ***до 1200 кг***, скорость автопоезда *не должна превышать* ***80 км/час***.

Технические характеристики ТСУ соответствуют **ГОСТ Р 41.55-2005** (Правила ЕЭК ООН №55) «Единообразные предписания, касающиеся механических сцепных устройств. Состав транспортных средств».

Изготовитель постоянно совершенствует ТСУ, поэтому некоторые конструктивные изменения и изменения в комплектации могут быть не отражены в настоящем издании.

1. ТЕХНИЧЕСКИЕ ДАННЫЕ

Тип соединения: *шаровой* Диаметр сцепного шара: *50 мм* *Масса комплекта ТСУ: 12,7 кг*

2. КОМПЛЕКТ ПОСТАВКИ

ТСУ (T-VAZ-43A)
для ВАЗ 2121 и их модификации.....*1 шт.*
Пакет комплектующих.....*1 шт.*
Паспорт изделия.....*1 шт.*

3. МОНТАЖ ТСУ

! Установка ТСУ должна осуществляться только в сервисных центрах, имеющих лицензию на данный вид работ. Перед установкой ТСУ внимательно ознакомьтесь с настоящей инструкцией. Предварительно очистите резьбовые соединения от краски (при необходимости).

• Перед тем, как произвести монтаж ТСУ, автомобиль необходимо установить на смотровой яме, отсоединить аккумуляторную батарею, затормозить автомобиль стояночным тормозом, под колеса положить упоры.
• Работу по монтажу должны производить два человека, соблюдая меры предосторожности.
• Перед установкой ТСУ необходимо снять обивку пола багажника и крепления задних ремней безопасности.
• Болтами М10х65 (9) соединить поперечную (2) и продольную (1) балки ТСУ (но окончательно на затягивать).
• Поверх кронштейнов крепления заднего бампера установить хомуты (3) вместе с болтами М10х60 (8).
• Приложить ТСУ к днищу багажника таким образом, чтобы:
- ось сцепного шара совпала с продольной осью автомобиля;
- кронштейн плотно охватывал поперечный лонжерон кузова;
- поперечную балку ТСУ подвести к кронштейнам крепления бампера автомобиля.
• Используя хомуты (3), закрепить поперечную балку ТСУ (2) к кронштейнам крепления бампера болтами М10х60 (8).
• Используя ТСУ как кондуктор, просверлить 3 отверстия диаметром 11 мм в полу багажника. Тремя болтами М10х25 (7) закрепить ТСУ на кузове автомобиля. Усиливающие пластины расположите между головками болтов и полом. Окончательно протянуть все болтовые соединения.
• Для безопасной и надежной работы ТСУ, необходимо произвести усиления крепления. Для этого на расстоянии 50-55 мм от имеющегося болтового соединения кронштейна крепления бампера просверлить по одному сквозному отверстию через дно багажника, лонжерон и кронштейны крепления бампера, болтом М10х120 усилить крепление.
• Установить на место крепления задних ремней безопасности и обивку пола багажника.
• Установить на ТСУ съемный шар (6) и штепсельный разъем (ШР).
• Подсоединить жгут проводов от ШРа к электропроводке автомобиля ***согласно рис 1.***
• Подсоединить аккумуляторную батарею и проверить действие сигналов.

Рис. 1 (схема подключения электропроводки):

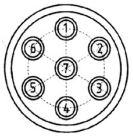

Контакт	1(L/1)	2(54/2G)	3(31/3)	4(R/4)	5(58R/5)	6(54/6)	7(58L/7)
Назна-чение	Левый поворот	Задний противоту-манный	Масса	Правый поворот	Осве-щение номера	Стоп-сигнал	Габарит

4. ПРАВИЛА ЭКСПЛУАТАЦИИ И ТЕХНИЧЕСКОГО ОБСЛУЖИВАНИЯ

- Техническое обслуживание ТСУ заключается в периодическом осмотре болтовых креплений ТСУ. Через каждые 1000 км пробега на фаркопе необходимо проверять все болты на натяжение. Нельзя превышать вертикальную грузоподъемность фаркопа ни при каких обстоятельствах. При управлении автомобилем на неасфальтированном покрытии максимальная грузоподъемность сокращается в 2 раза, а скорость не должна превышать отметку 30 км/ч.
- При сцепке прицепа с автомобилем шар ТСУ должен быть смазан консистентной смазкой. После фиксации сцепной головки прицепа на шаре, осуществить связь автомобиля с прицепом, используя петли для крепления страховочных цепей.
- При необходимости изменения конструкции транспортного средства (сверление, удаление усилителя бампера и т. п.), следует посоветоваться с дилером автозавода производителя.
- Если в точках крепления ТСУ имеется слой битума или противошумный материал, его следует удалить.
- Сведения о максимально допустимой массе буксируемого прицепа Вы можете получить у дилера автозавода производителя, но она не может превышать массу, указанную в данном руководстве.
- Если необходимо сверление кузова или лонжеронов, следите за тем, чтобы не повредить электропроводку. Кромки отверстий необходимо обработать антикоррозийным составом.
- После монтажа ТСУ необходимо хранить данное руководство в комплекте с технической документацией автомобиля.

5. ГАРАНТИЙНЫЕ ОБЯЗАТЕЛЬСТВА

5.1. Гарантируем безотказную работу ТСУ в течение 12 месяцев со дня продажи в торговой сети при условии его установки, эксплуатации и техническом обслуживании в полном соответствии с настоящим руководством. Гарантия не распространяется на лакокрасочное покрытие.

Предприятие не несет ответственность за безопасность и надежность работы ТСУ при внесении потребителем изменений в его конструкцию.

5.2. Претензии к качеству продукции принимаются к рассмотрению только при наличии акта рекламации.

Наклейку предприятия-изготовителя на ТСУ сохранять до окончания гарантийного срока.

Изготовитель: ООО «Тавиалс»
адрес: Ростовская область, г. Ростов-на-Дону, ул. Доватора, д. 150, оф. 312.
Тел.: +7 (8634) 323-791 сайт: www.tavials.ru

СВИДЕТЕЛЬСТВО О ПРИЕМКЕ

Отметка о продаже: ***Отметка об установке:***

Видео по установке смотреть на сайтах: www.leader-plus.ru, www.tavials.ru

верное размещение груза

неверное размещение груза

Leader Plus **под торговой маркой**

ТСУ T-VAZ-43A (съемный шар)

ДЛЯ

ВАЗ 21214 (Urban)
ВАЗ 2121, 21213, 2131
и их модификации

ПАСПОРТ ИЗДЕЛИЯ